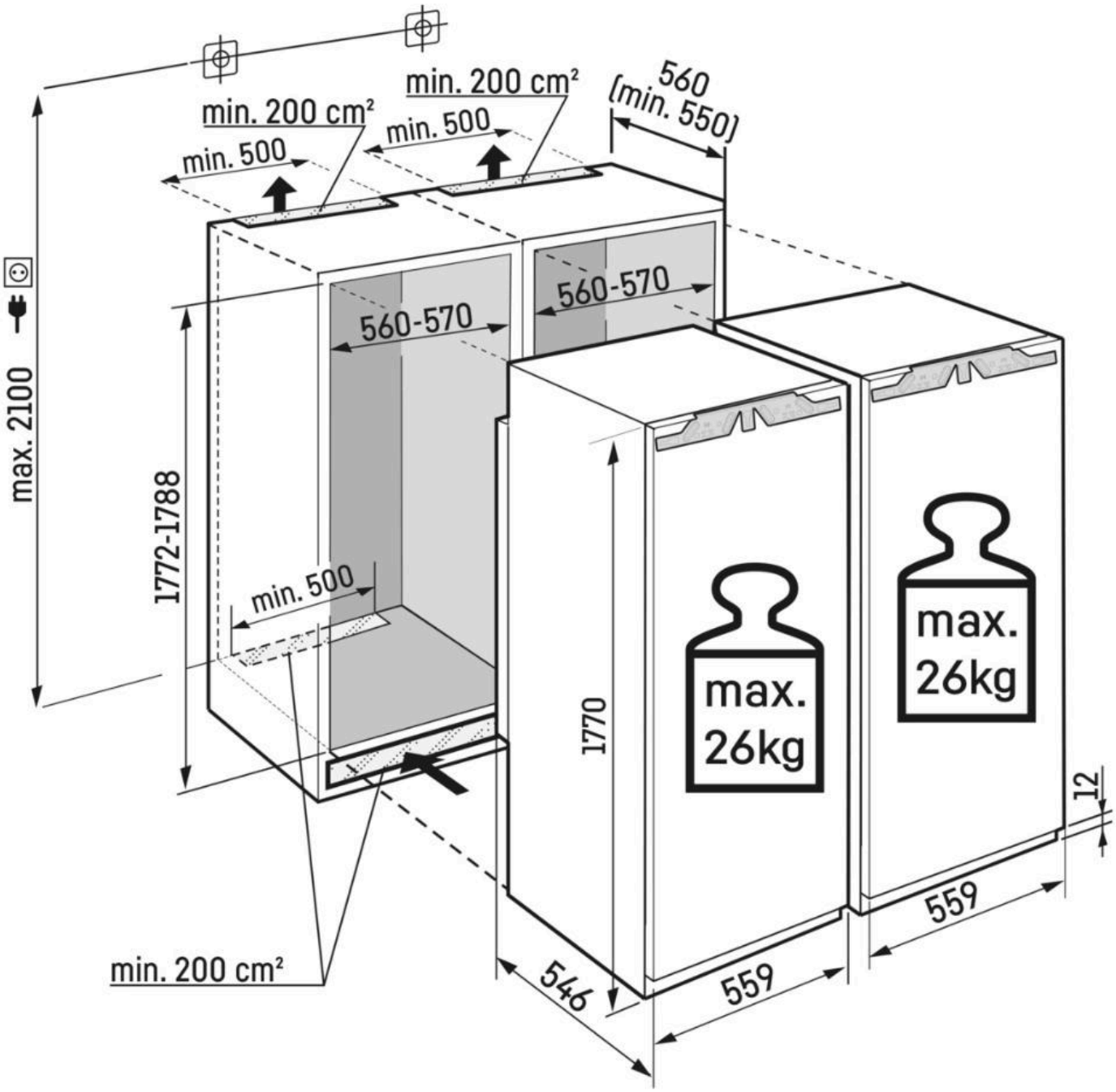
min. 200 cm²
min. 200 cm²
min. 500
min. 500
560
(min. 550)
560-570
560-570
max. 2100
1772-1788
min. 500
1770
max.
26kg
max.
26kg
12
559
546
559
min. 200 cm²