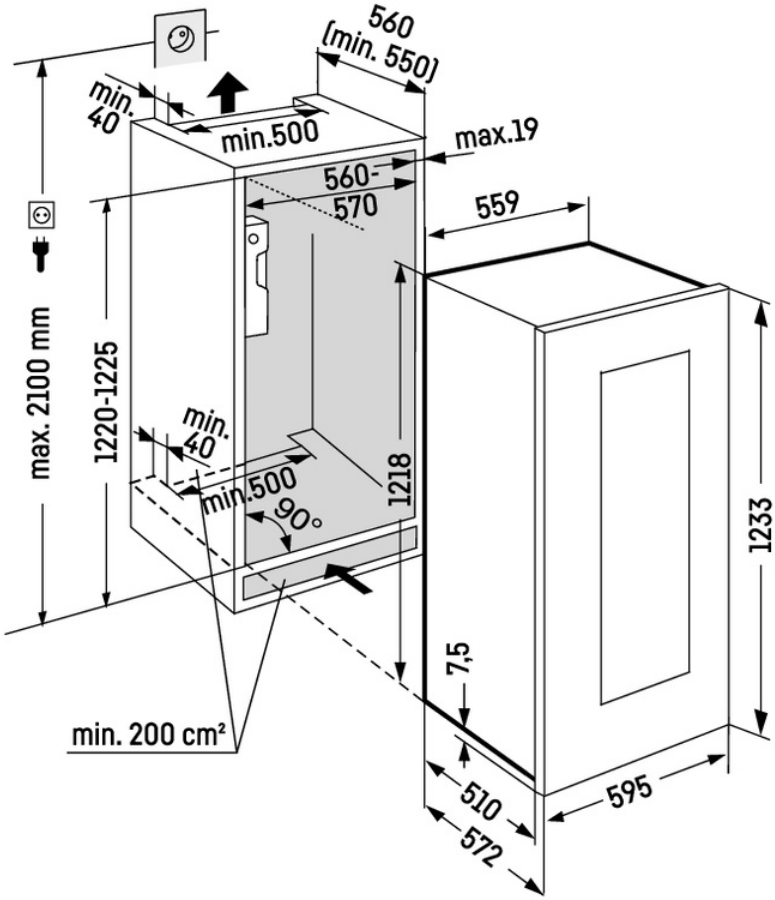
560
(min. 550)
min.
40
min.500
max.19
560-
570
559
max. 2100 mm
1220-1225
min.
40
min.500
90°
1218
1233
7,5
min. 200 cm²
510
572
595