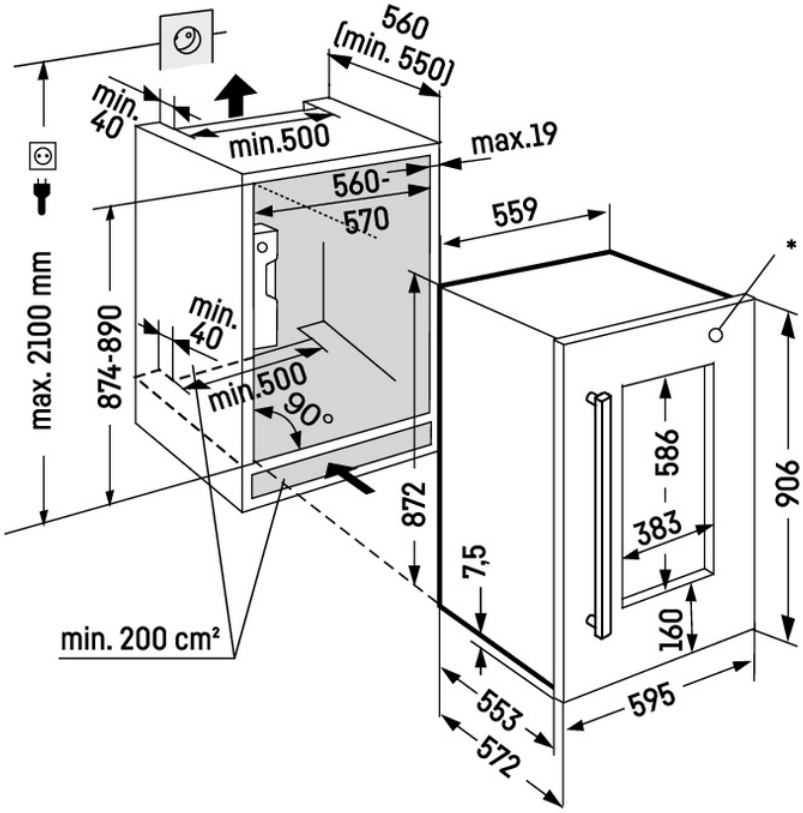
560
(min. 550)
min.
40
min.500
max.19
560-
570
559
*
max. 2100 mm
874-890
min.
40
min.500
90°
872
586
383
906
7,5
160
min. 200 cm²
553
595
572