ИНСТРУКЦИЯ ПО ПРИМЕНЕНИЮ ВЫТЯЖКИ SL903P, SM903

RUS

Данный символ на упаковке изделия означает, что данный товар нельзя утилизировать вместе с бытовыми отходами. Его необходимо передать в специальный пункт приема для переработки электрического и электронного оборудования. Ненадлежащее обращение с этим видом отходов может оказывать негативное влияние на окружающую среду и здоровье по причине содержания в электрическом и электронном оборудовании опасных веществ. В то же время правильная утилизация этой продукции способствует эффективному использованию природных ресурсов. Для получения дополнительной информации о местах утилизации оборудования свяжитесь с региональным представительством, организацией по переработке отходов, сертифицированной структурой WEEE или с местной службой утилизации отходов. Данный прибор маркирован в соответствии с Европейской директивой 2002/96/ EC по утилизации отходов электрического и электронного оборудования (WEEE).

Содержание

Предупреждения

Способы использования

Установка

Режим работы

Уход

Предупреждения

Дети, лица, не имеющие опыта работы с прибором, или имеющие физические и умственные недостатки, допускаются к работе с прибором только под строгим контролем взрослых.

***Минимальное расстояние от кухонной плиты до нижней части вытяжки должно достигать 65 см.**

*** Выходящий воздух не должен попадать в воздуховоды, используемые для отвода дыма от приборов, которые потребляют источники энергии, отличные от электричества (системы центрального отопления, нагреватели воды, калориферы и т.д.)**

Для вывода воздуха наружу необходимо соблюдать существующие в каждой стране правила.

Предусмотреть соответствующую вентиляцию помещения, если вытяжка используется одновременно с другими кухонными приборами, которые потребляют источники энергии, отличные от электричества (газовые плиты, печи, отапливаемые маслом, углем и т.д.)

При выводе воздуха вытяжка может создать отрицательное давление в помещении. Оно не должно превышать 0,04 микробар во избежание обратного захода выводимого газа источника отопления.

Поэтому, необходимо предусмотреть в помещении воздушные отверстия, через которые будет постоянно поступать свежий воздух.

В случае ,если на заводской этикетке с техническими характеристиками вытяжки нанесен знак ⧈, то прибор относится к классу II и не должен иметь заземление.

Если данного знака ⧈ на этикетке нет, значит прибор относится к классу I и должен иметь заземление.

При подключении прибора к электросети убедитесь в том, чтобы розетка имела заземление, а также проверьте соответствие напряжения розетки и прибора.

Прежде чем приступать к какой-либо операции по чистке или уходу за прибором, необходимо отключить его от электросети.

Если прибор не предусматривает отсоединяющегося гибкого провода штепселя или другого многополюсного выключателя электрической , имеющего расстояние между контактами не менее 3 мм, то в этом случае необходимо предусмотреть стационарный выключатель сети.

Если прибор имеет электрический шнур и штепсель, то рядом с ним должна находится легко доступная электрическая розетка.

Избегать использования легковоспламеняющихся материалов для поджига (фламбе), в непосредственной близости от прибора. При жарке продуктов проявлять особую осторожность во избежание пожара, который могут вызвать масла и жиры. Повторно используемое масло для жарки является наиболее опасным в возникновении пожара. Не использовать открытый электрический гриль. Во избежание возникновения пожара необходимо внимательно выполнять инструкции по очистке жирового фильтра и своевременно удалять скопившийся жир с прибора.

Перед началом установки убедитесь, что все компоненты прибора исправны. При обнаружении дефектов, обратитесь к поставщику и не устанавливайте прибор.

Пожалуйста, внимательно ознакомьтесь с инструкцией по монтажу.

- Используйте трубу для отвода воздуха минимально возможной длины

- Использовать трубу с наименьшим возможным числом изгибов, поскольку каждый загиб трубы снижает мощность работы вытяжки (Например, при использовании 2х колен по 90˚, длина трубы не должна превышать 3 м)

- Труба должна быть изготовлена из материала, соответствующего стандартам.

- Избегать резких изменений диаметра сечения трубы ,рекомендуем использовать трубу постоянного диаметра 150 мм.

Способы использования

Вытяжка может работать как в режиме фильтрации, так и в режиме всасывания.

*В **версии фильтрации** всасываемый воздух и пары очищаются ,проходя через жировой и угольный фильтры и выбрасывается обратно через боковые отверстия воздуховода. Для этой версии требуется установка воздушного дефлектора в верхней части трубы.

*В **версии всасывания** пары напрямую выбрасываются наружу, через трубу, которая подсоединяется к соответствующему отверстию в стене или в потолке. В данной версии НЕ требуется установка угольных фильтров и дефлектора.

Установка SL903-P

Прежде ,чем производить монтаж вытяжки, для того, чтобы предотвратить повреждение самой вытяжки, необходимо снять жировой фильтр. Его можно снять, нажав на ручку и потянуть его вниз. В модели вытяжки SL 903 P,перед тем как снять жировой фильтр, необходимо снять панель, потянув ее вниз, как показано на (Рис.1)

Сделайте вырез в нижней части шкафа, в который будет устанавливаться вытяжка.

252х649 мм для модели **SL 903- P 290X700**

252х849 мм для модели **SL 903-P 290X900**

500х375 мм для модели **SM 903 520х400**

680х375 мм для модели **SM903 700х400**

Убедитесь, что вокруг отверстия образовалась рамка толщиной не менее 60 мм во избежание повреждения вытяжки при дальнейшей установке.

Чтобы установить вытяжку, необходимо при помощи отвертки отрегулировать боковые защелки (рис.2) по высоте в соответствие с толщиной панели , в которой сделан вырез для установки вытяжки (рис.3). Подключите провода.Поместите вытяжку в вырез. Вставьте 4 блокирующих рычага(Рис.4) и закрепите их при помощи винтов (Рис.5).

Установить жировой фильтр и панель (для SL 903-P) на место.

Установка SL EM 903-P

Прежде ,чем производить монтаж вытяжки, для того, чтобы предотвратить повреждение самой вытяжки, необходимо снять жировой фильтр. Его можно снять, нажав на ручку и потянуть его вниз. В модели вытяжки SL 903 P,перед тем как снять жировой фильтр, необходимо снять панель, потянув ее вниз, как показано на (Рис.1)

Сделайте вырез в нижней части шкафа, в который будет устанавливаться вытяжка.

252x649 мм для модели **SL EM 903- P 290X700**

252x849 мм для модели **SL EM 903-P 290X900**

Убедитесь, что вокруг отверстия образовалась рамка толщиной не менее 60 мм во избежание повреждения вытяжки при дальнейшей установке.

Есть возможность выбрать положение отверстия для отвода воздуха, в соответствие с (Рис.6)

Панель с электрическими компонентами можно разместить на противоположной от отверстия стороне (Рис.7) После того как редуктор установлен на выбранном выходном отверстии, необходимо подключить провода, и установить блок питания, как показано на (Рис.8). Закрепить блок питания при помощи 6 винтов, поставляемых в комплекте(Рис.9).

Установить жировой фильтр и панель на место.

Блокировка возвратного клапана

Внимание!

Прежде чем подсоединить трубу для отвода воздуха к мотору, убедитесь в том, что возвратный клапан, который находится на выходе из мотора, может свободно вращаться.

Версия всасывания

Выполнить соединение трубы подходящего диаметра между вытяжкой и выпускным отверстием. Подключить вытяжку к электрической сети с помощью сетевого кабеля.

Версия фильтрации

Соединить фланец вытяжки с трубой соответствующего диаметра, подходящей для отвода воздуха из шкафа. Подключить вытяжку к электрической сети с помощью сетевого кабеля.

Режим работы

SL903-P; SL EM 903-P (рис. 10)

A- Переключатель света On /off
B- Выключатель (On/ off) мотора, включение I скорости
C- Переключатель II скорости
D- Переключатель III скорости
E- Переключатель IV скорости

F- Таймер на 10 минут

SM903(Рис.11)

A- Переключатель света On /off
B- Выключатель (On/ off) мотора, включение I скорости
C- Переключатель II скорости
D- Переключатель III скорости
E- Переключатель IV скорости
F- Таймер на 10 минут

Пульт дистанционного управления (рис 15)

Шестиканальный пульт управления для вытяжки.

Технические характеристики:

- Батарейки : 12 V

-Частота: 433,92 Мгц

-Макс. Энергопотребление : 25 мА

- Рабочая температура : -20 +70 ˚C

-Размеры: 45x75x14 мм

Принцип работы:

6 кнопок на пульте управления имеют следующие функции:

-Для включения/выключения вытяжки необходимо нажать кнопку

-Для увеличения скорости со второй по четвертую нажать кнопку:

-Для уменьшения скорости до второй нажать кнопку: 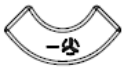

-Для сброса скорости с максимальной до минимальной дважды нажать кнопку:

-Для включения/выключения подсветки нажать кнопку:

-Для установки таймера необходимо нажать кнопку:

LED-индикатор , расположенный справа, начнет мигать (каждые 5 секунд), вытяжка будет в течение 10 минут работать в выбранном режиме, затем автоматически выключится. Если во время работы таймера уменьшить или увеличить скорость работы вытяжки, функция таймера автоматически отключается.

В случае установки двух вытяжек с пультом дистанционного управления в одном помещении или в непосредственной близости друг к другу, они могут оказывать помехи на работу друг друга, поскольку имеют одинаковый код передачи. Во избежание этого необходимо изменить код одного из пультов управления.

Изменение кода передачи дистанционного пульта управления:

Для изменения кода передачи, необходимо одновременно нажать и удерживать кнопки «вверх», «стоп» и «вниз» в течение 2секунд. После того, как загорятся ДУВ индикаторы, необходимо нажать и удерживать кнопки «вверх» и «Вниз» втечение 5 секунд. Дув индикаторы загорятся 3 раза, что будет означать установку нового кода передачи.

Подтверждение нового кода передачи.

После изменения кода передачи пульта, необходимо синхронизировать его с вытяжкой. Для этого нажмите основную кнопку включения/выключения, которая находится за жировым фильтром, на вытяжке, затем снова включите. В течение 15 секунд нажмите на кнопку управления подсветкой . Вытяжка и пульт синхронизированы.

Уход

*Тщательный уход за прибором является гарантией его долгой и исправной службы.

* Особое внимание необходимо уделять **жировому фильтру**. Для того , чтобы снять жировой фильтр, необходимо нажать на ручку в направлении к задней части вытяжки и потянуть его вниз. Чтобы установить фильтр, выполните данную операцию в обратном порядке.

В модели SL903-P и SL EM 903-P после 30 часов работы, панель управления подаст сигнал о загрязнении жирового фильтра подсветкой всех кнопок. Для Сброса нажмите кнопку таймера ◷ .

Жировые фильтры необходимо мыть или вручную, или в посудомоечной машине каждые 2 месяца или в зависимости от частоты пользования вытяжкой.

*Если вытяжка используется в режиме фильтрации необходимо периодически **менять угольные фильтры** .Чтобы извлечь угольный фильтр , необходимо снять жировой фильтр, затем потянуть за специальный пластиковый «язычок». Для установки угольного фильтра на место выполнить операцию в обратном порядке. Угольные фильтры необходимо менять в зависимости от частоты пользования вытяжкой, но не реже чем каждые полгода.

*Для очистки поверхности вытяжки, используйте теплую воду и нейтральное моющее средство. НЕЛЬЗЯ использовать металлическую губку и любые абразивные чистящие средства или жесткую щетку. Для очистки вытяжек из нержавеющей стали рекомендуется использовать специализированные средства (пожалуйста ,следуйте инструкциям на этикетке, для достижения желаемых результатов.)

*Чтобы заменить **галогенную лампу**, необходимо с помощью отвертки снять крепежное кольцо (Рис. 12A), снять матовое стекло (рис. 12 B) , аккуратно придерживая его. Снять лампу (рис. 12 C), при этом не дотрагиваться до нее голыми руками. Заменить на лампу того же типа. После замены лампы, вставить кольцо, блокирующее стекло, и затянуть его.

*Чтобы заменить **квадратную лампочку**, необходимо снять крепежную рамку, нажав на нее в месте, где написано PUSH (Рис. 13-14), Заменить на лампу того же типа. После замены лампы, установить защитную рамку на место.

*В случае повреждения электрического провода, его необходимо заменить в авторизованной сервисной службой или квалифицированным специалистом во избежание любых рисков.

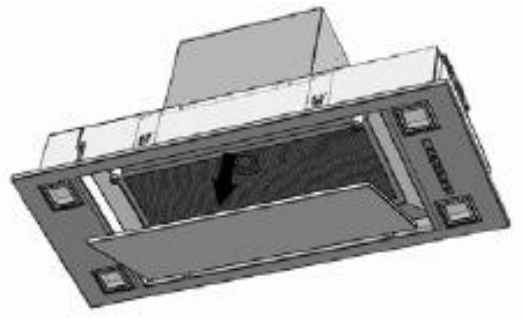

1

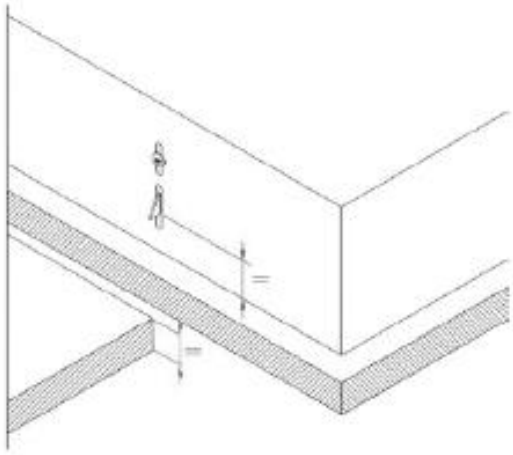

2

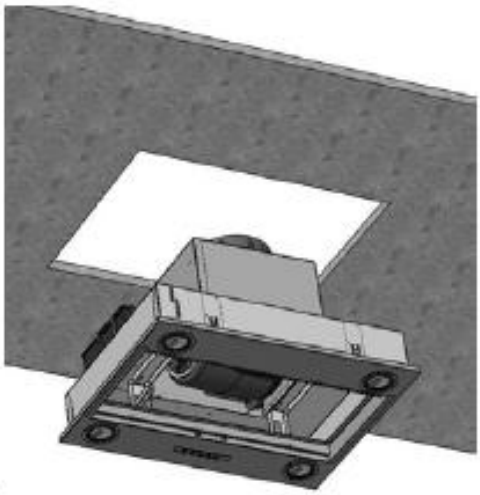

3

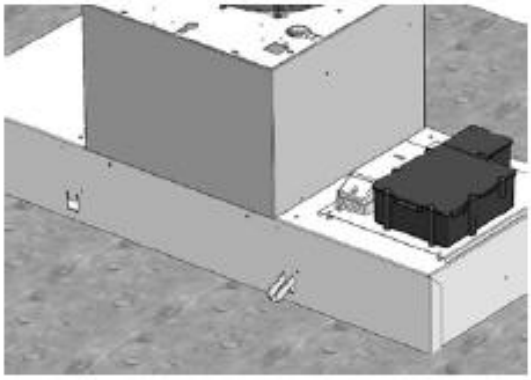

4

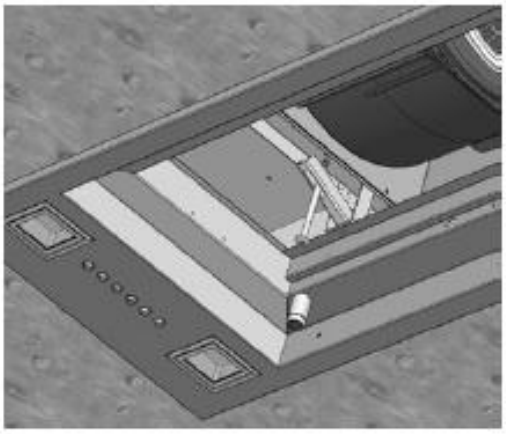

5

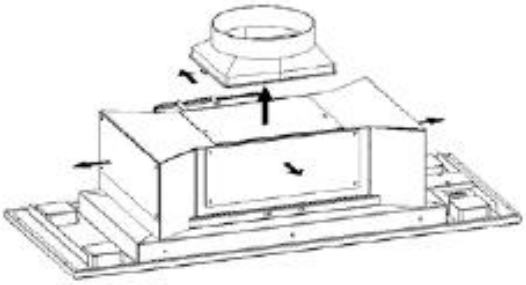

6

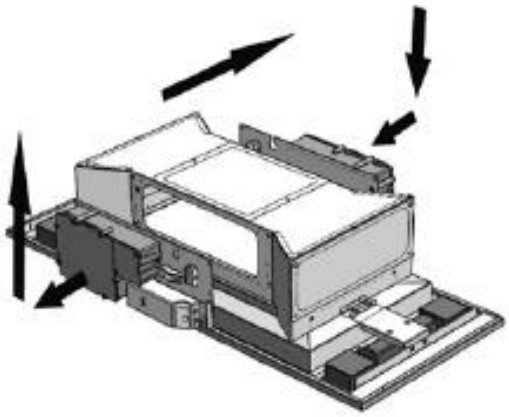

7

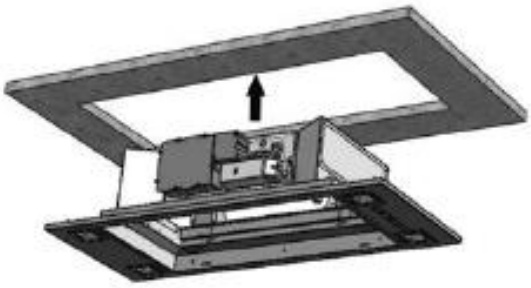

8

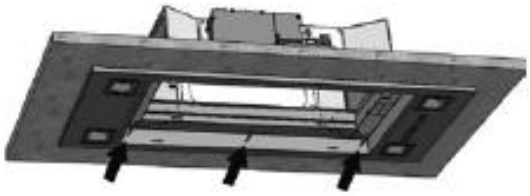

9

10

11

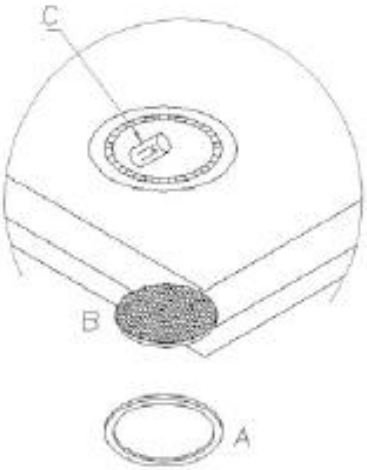

12

13

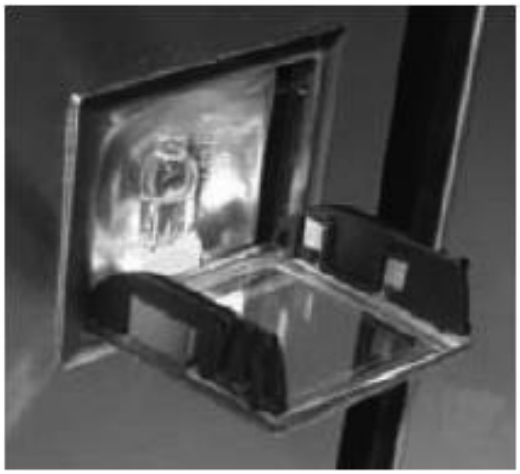

14

15